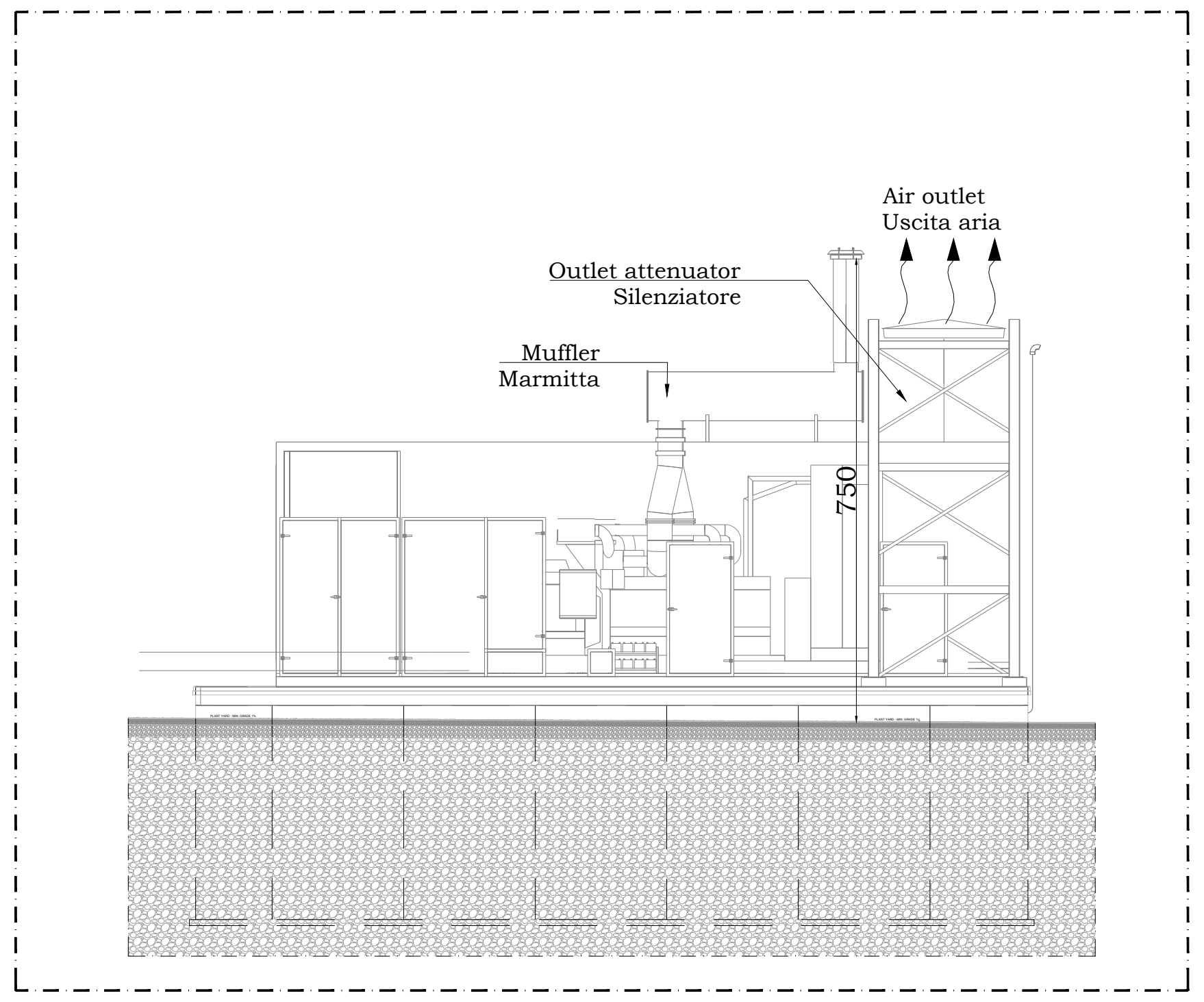
Air outlet
Uscita aria
Outlet attenuator
Silenziatore
Muffler
Marmitta
750

GRUPPO ELETTROGENO 2.200 kW - PROSPETTO
Power Generator 2.200 kW - Elevation

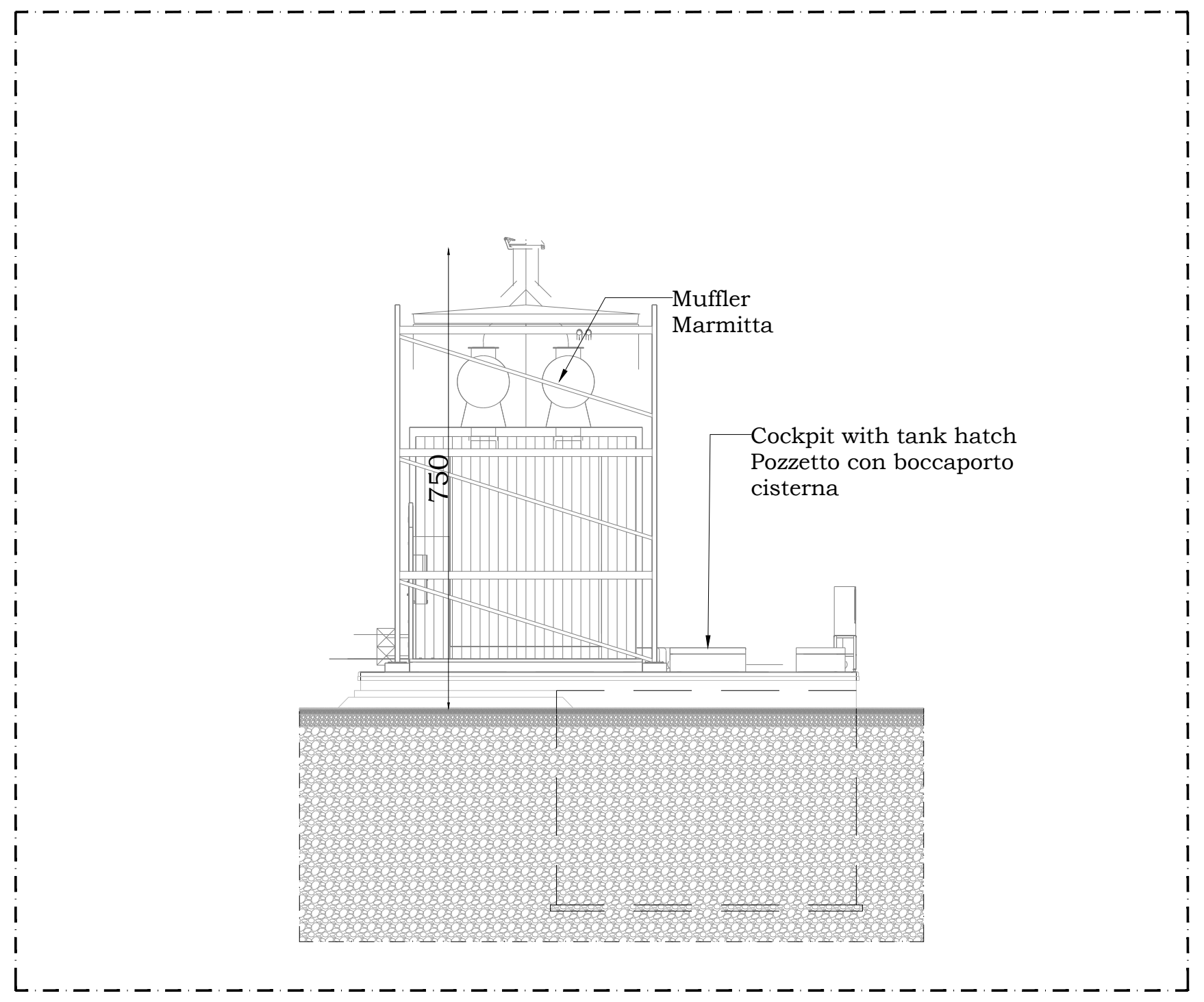
Muffler
Marmitta
Cockpit with tank hatch
Pozzetto con boccaporto
cisterna
750

GRUPPO ELETTROGENO 2.200 kW - PROSPETTO
Power Generator 2.200 kW - Elevation

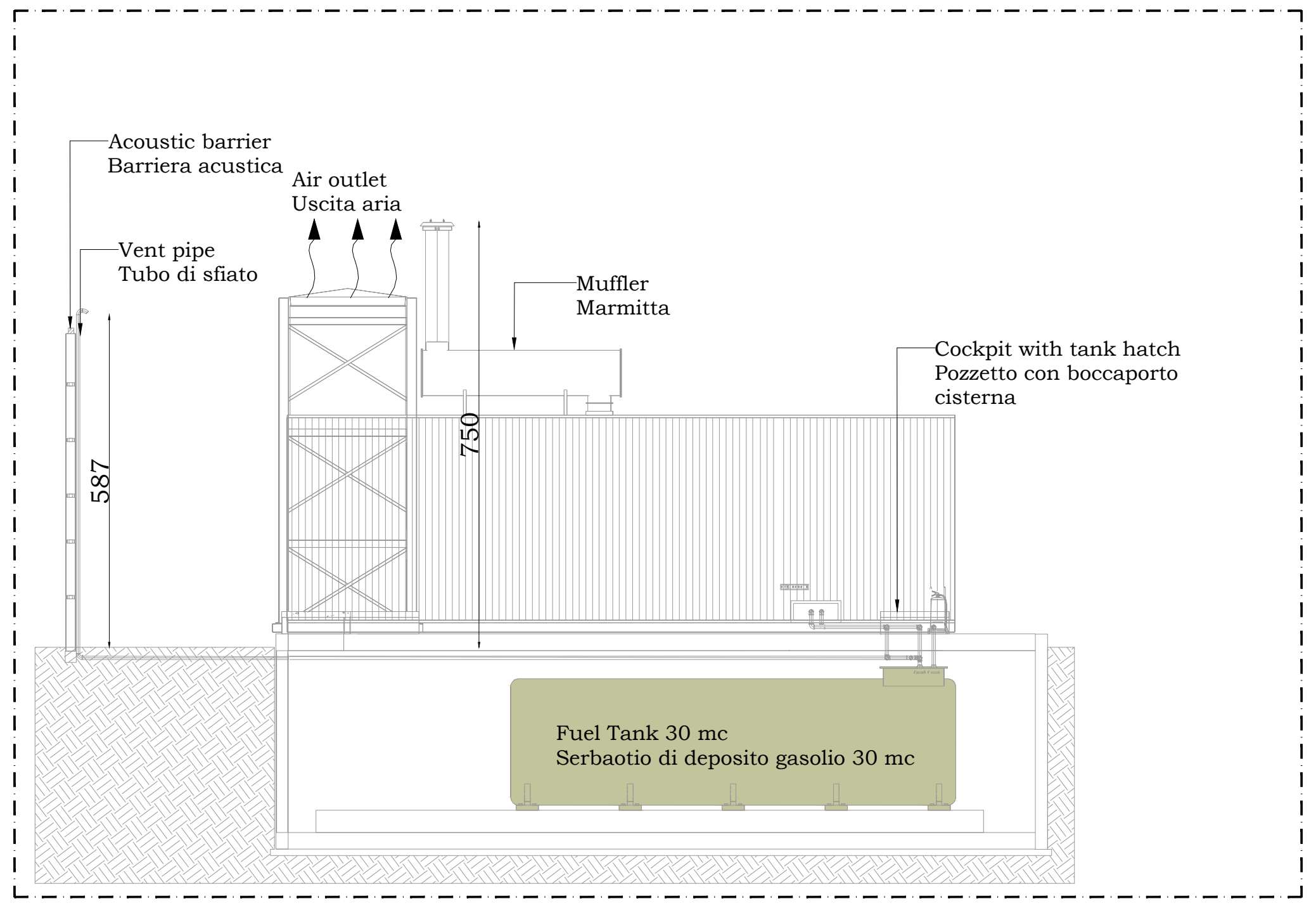
Acoustic barrier
Barriera acustica
Air outlet
Uscita aria
Vent pipe
Tubo di sfiato
Muffler
Marmitta
Cockpit with tank hatch
Pozzetto con boccaporto
cisterna
587
750
Fuel Tank 30 mc
Serbatoio di deposito gasolio 30 mc

GRUPPO ELETTROGENO 2.200 kW - SEZIONE
Power Generator 2.200 kW - Section

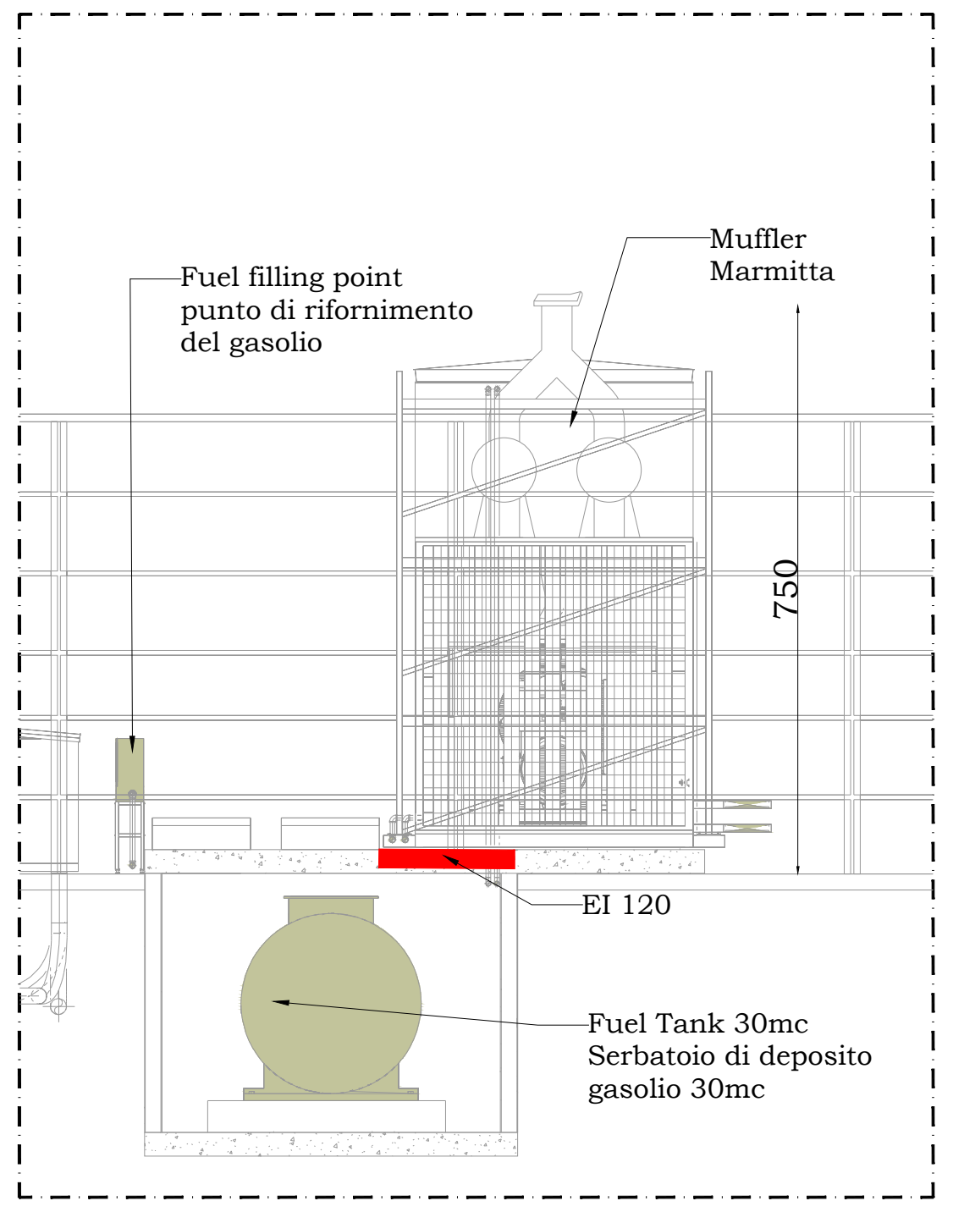
Fuel filling point
punto di rifornimento
del gasolio
Muffler
Marmitta
750
EI 120
Fuel Tank 30mc
Serbatoio di deposito
gasolio 30mc

GRUPPO ELETTROGENO 2.200 kW - SEZIONE
Power Generator 2.200 kW - Section

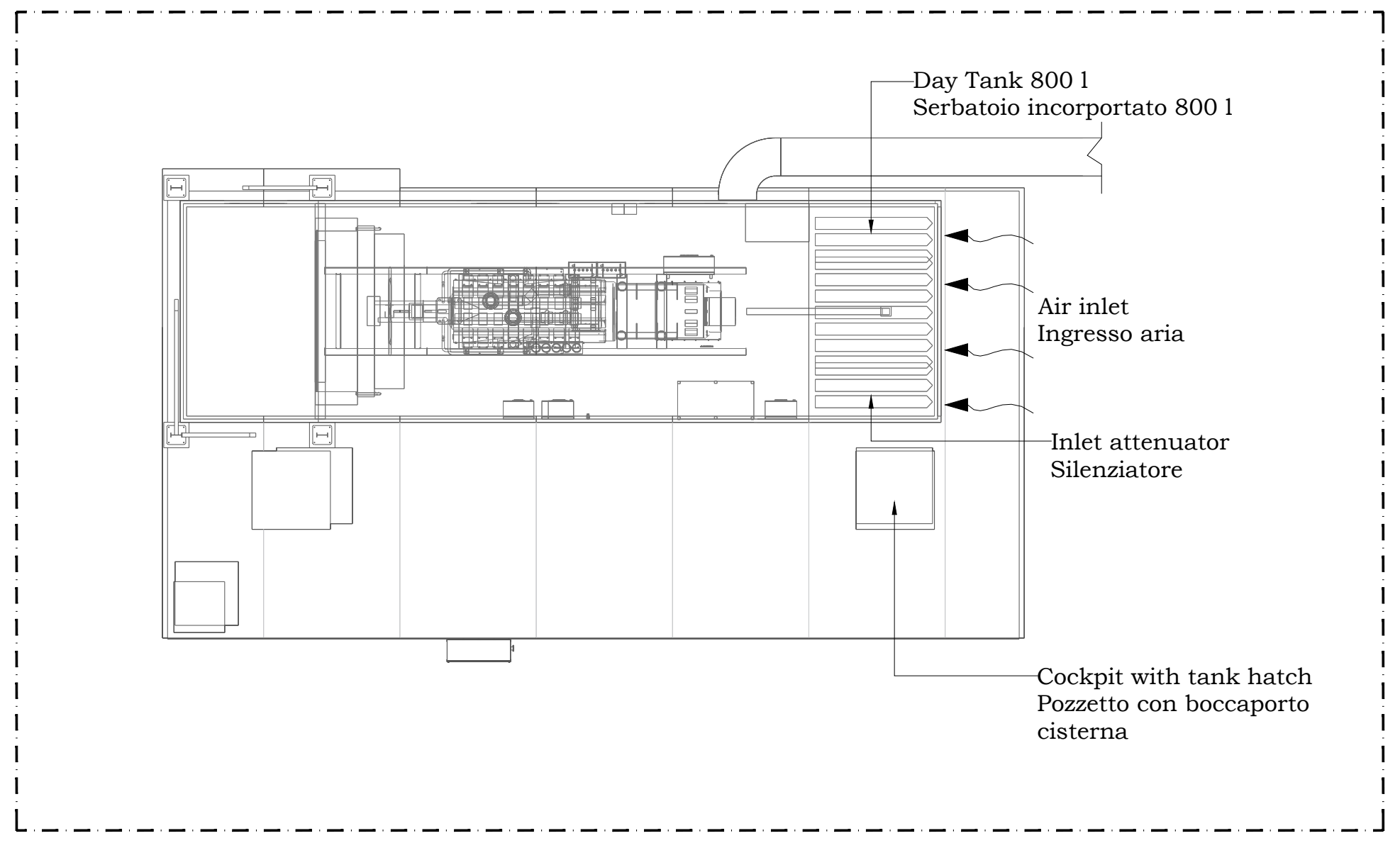
Day Tank 800 l
Serbatoio incorportato 800 l
Air inlet
Ingresso aria
Inlet attenuator
Silenziatore
Cockpit with tank hatch
Pozzetto con boccaporto
cisterna

GRUPPO ELETTROGENO 2.200 kW - PLANIMETRIA
Power Generator 2.200 kW - Plan

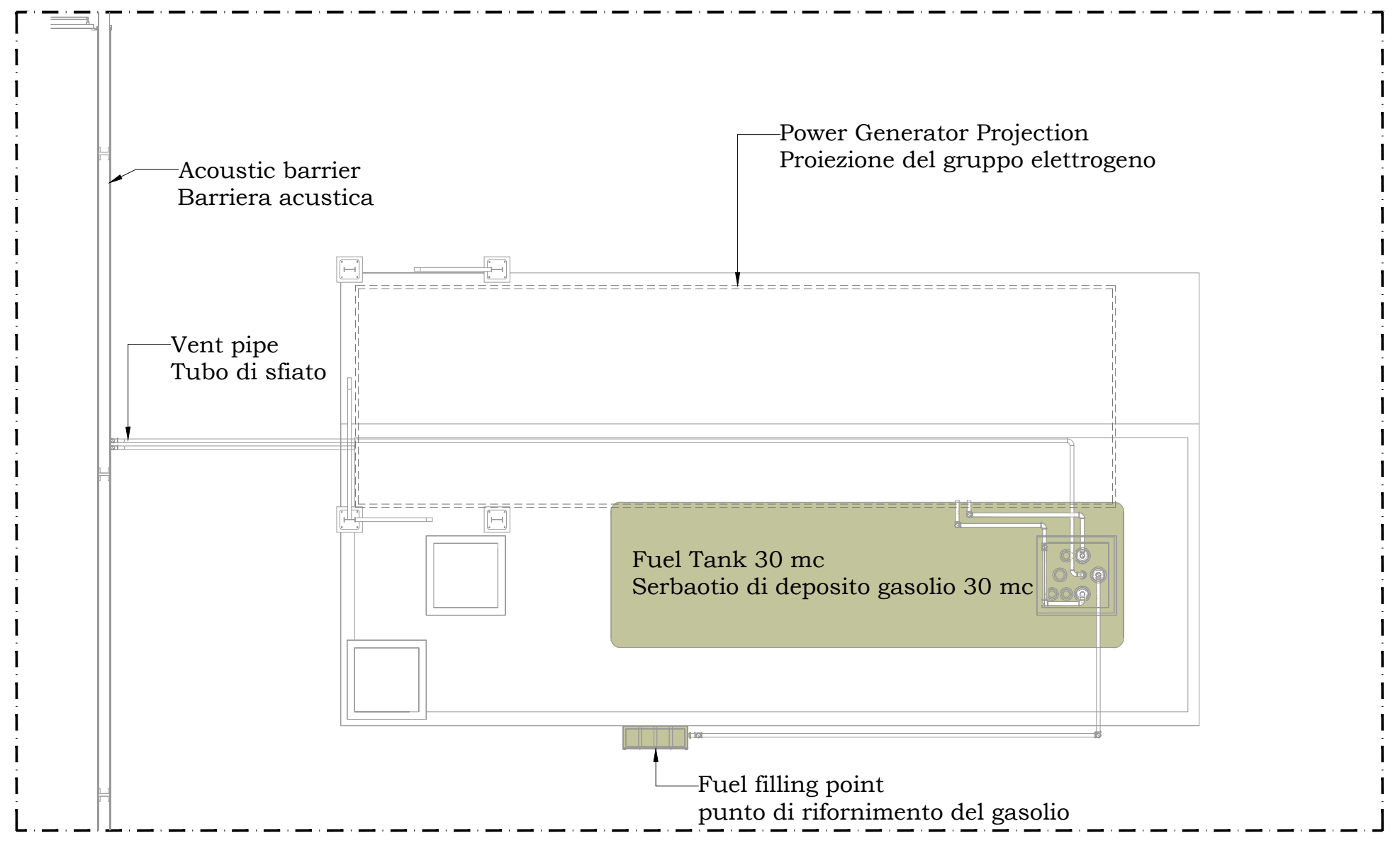
Acoustic barrier
Barriera acustica
Power Generator Projection
Proiezione del gruppo elettrogeno
Vent pipe
Tubo di sfiato
Fuel Tank 30 mc
Serbatoio di deposito gasolio 30 mc
Fuel filling point
punto di rifornimento del gasolio

SERBATOIO - PLANIMETRIA
Fuel Tank - Plan

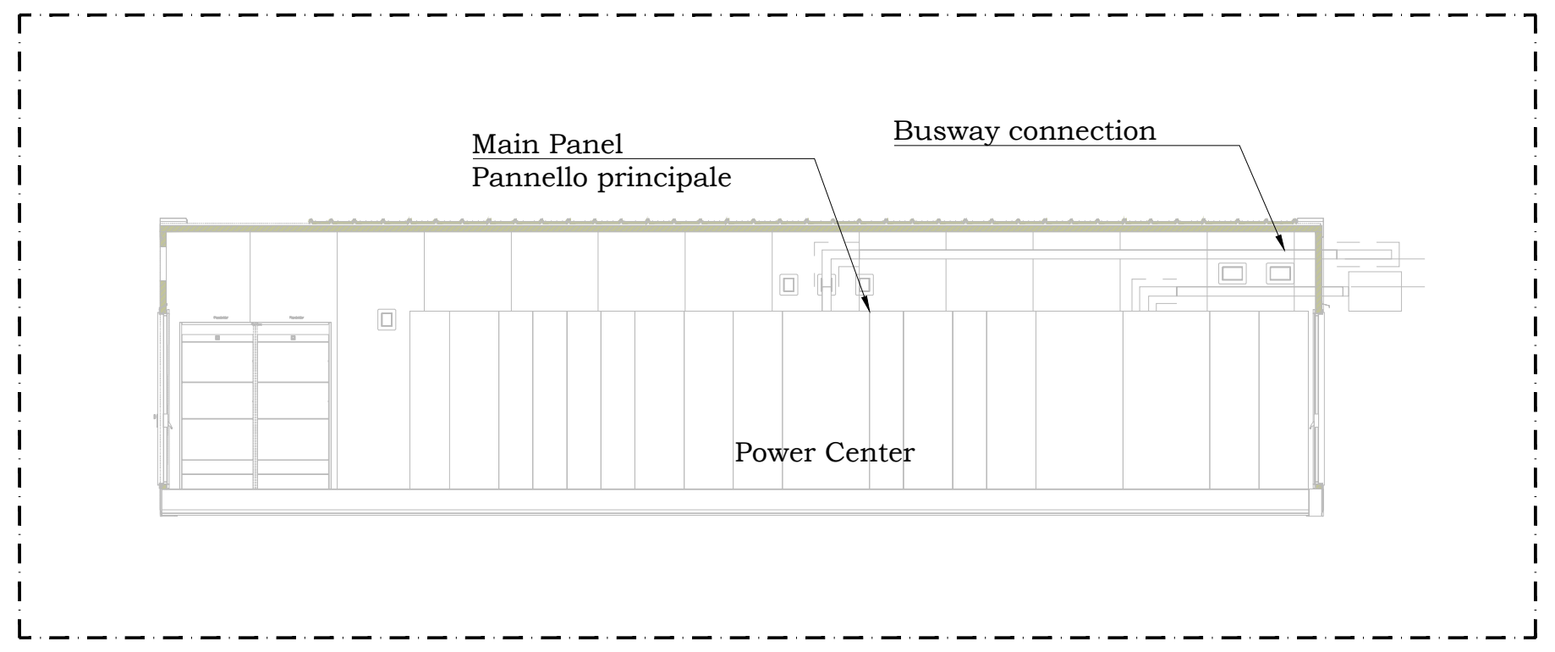
Main Panel
Pannello principale
Busway connection
Power Center

POWER CENTER - SEZIONE
Power Center - Section

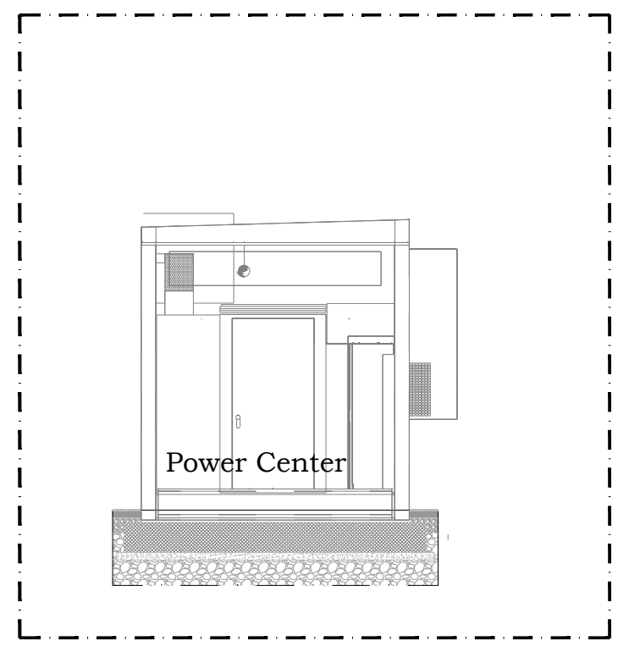
Power Center

POWER CENTER - SEZIONE
Power Center - Section

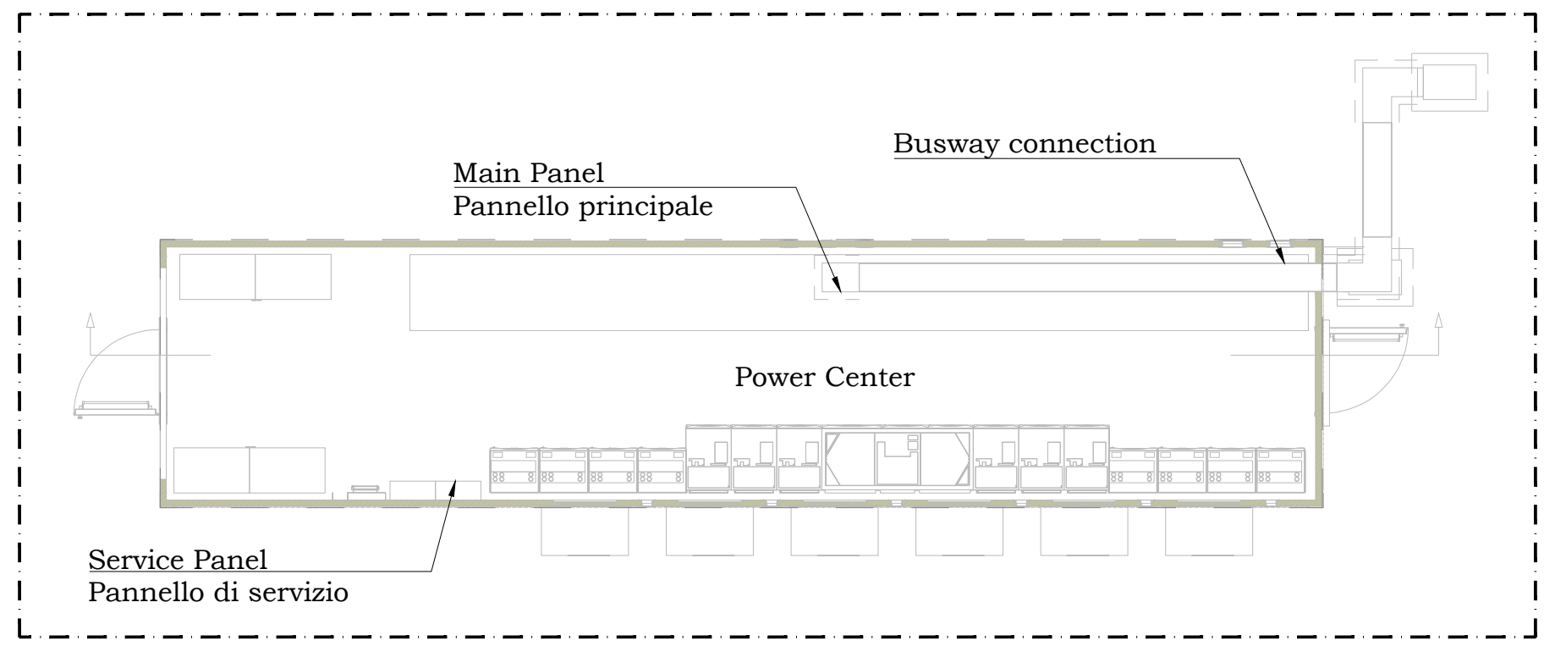
Main Panel
Pannello principale
Busway connection
Power Center
Service Panel
Pannello di servizio

POWER CENTER - PLANIMETRIA
Power Center - Plan

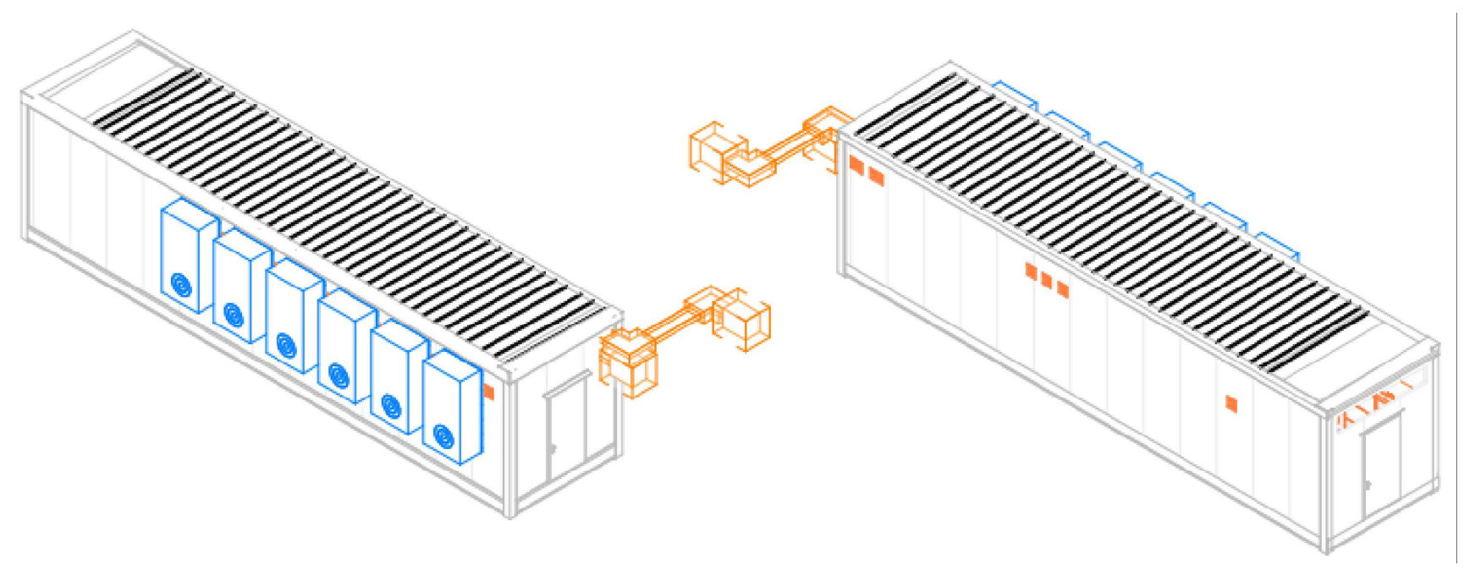

POWER CENTER - VISTA 3D
Power Center - 3D View

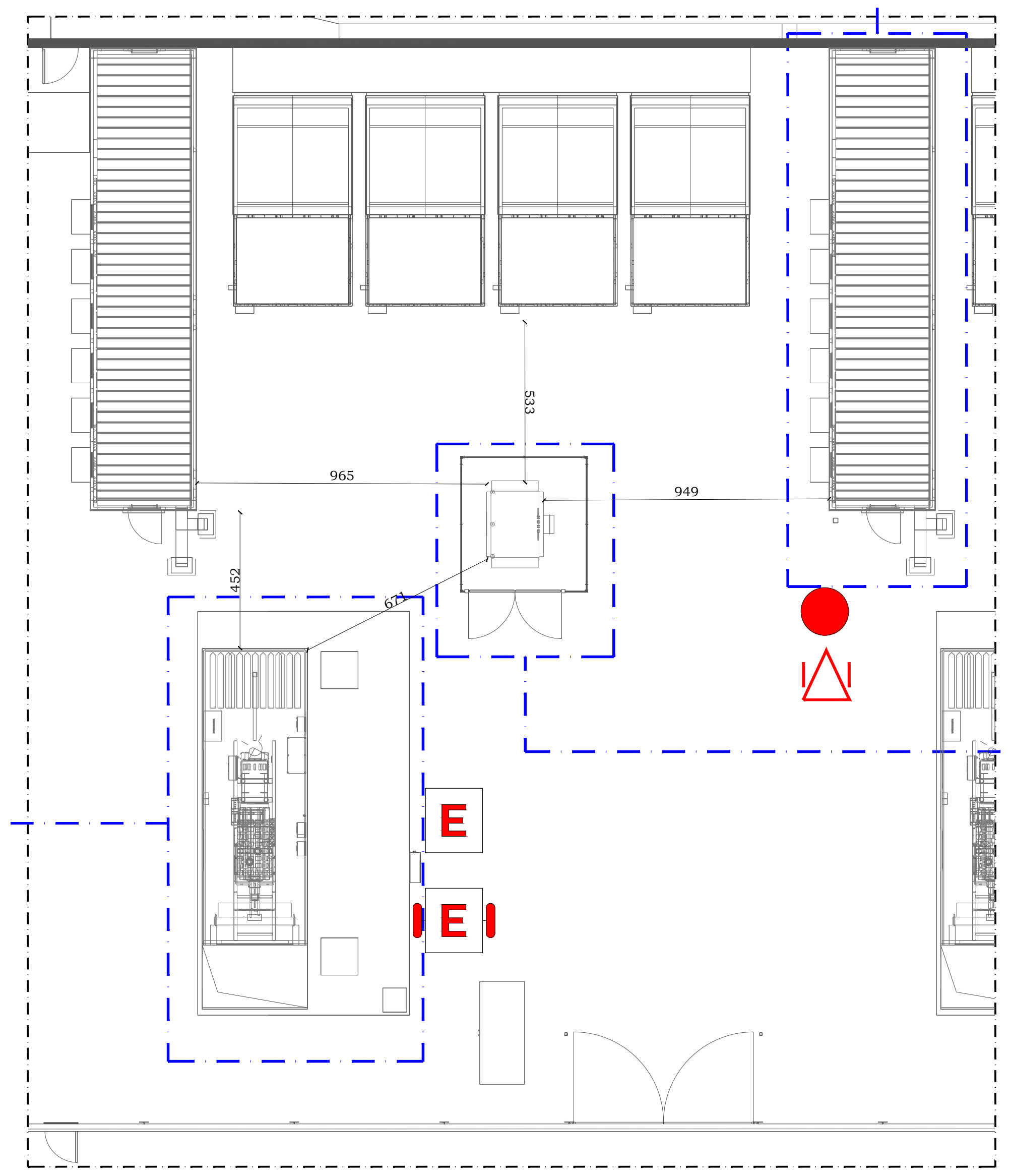
533
965
949
452
671
E
E

POWER CENTER - VISTA 3D DETTAGLIO TIPICO INSTALLAZIONI IMPIANTISTICHE NEL PIAZZALE
Typical detail of plant installations in the yard

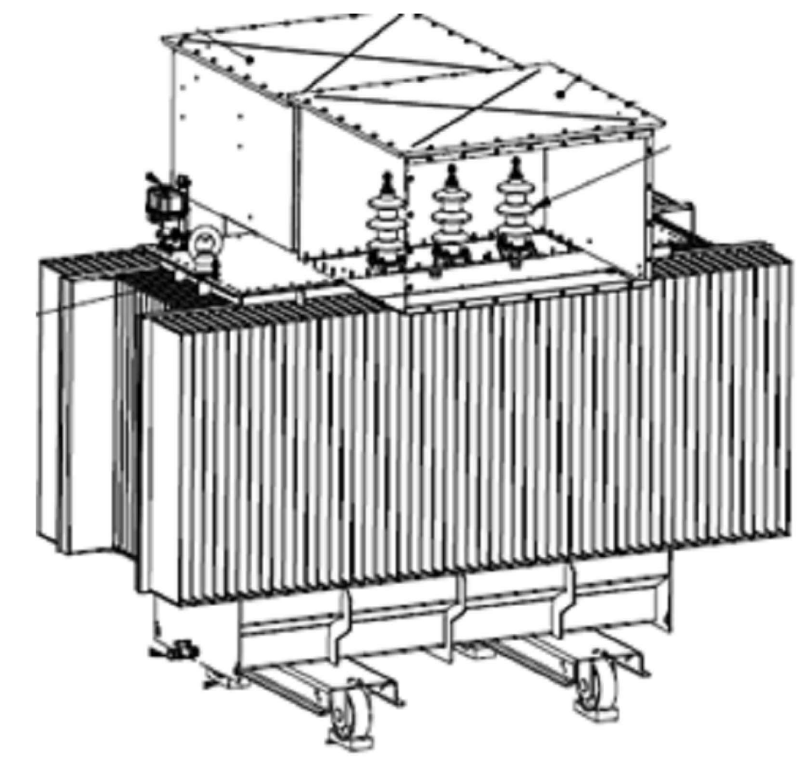

TRASFORMATORE ISOLATO AD OLIO - VISTA 3D
Transformer - 3D View

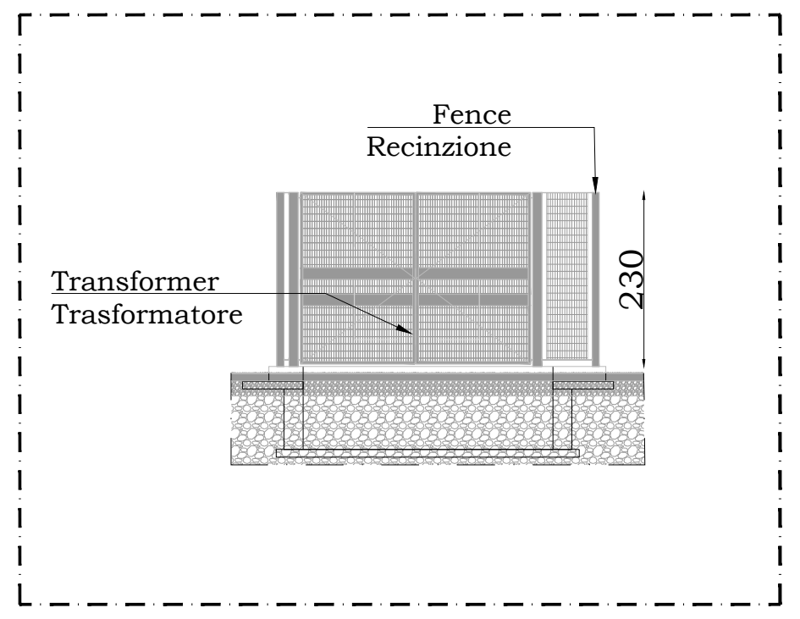
Fence
Recinzione
Transformer
Trasformatore
230

TRASFORMATORE ISOLATO AD OLIO - PROSPETTO
Transformer - Elevation

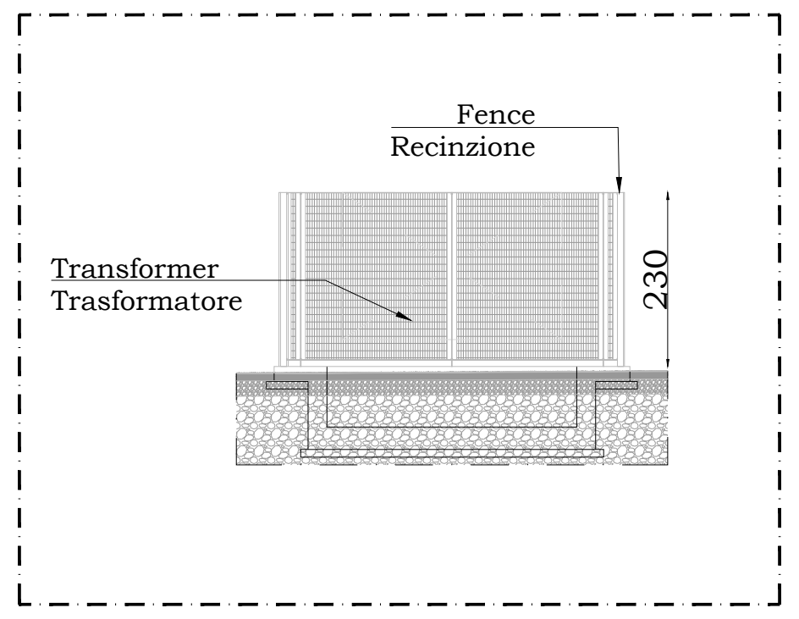
Fence
Recinzione
Transformer
Trasformatore
230

TRASFORMATORE ISOLATO AD OLIO - PROSPETTO
Transformer - Elevation

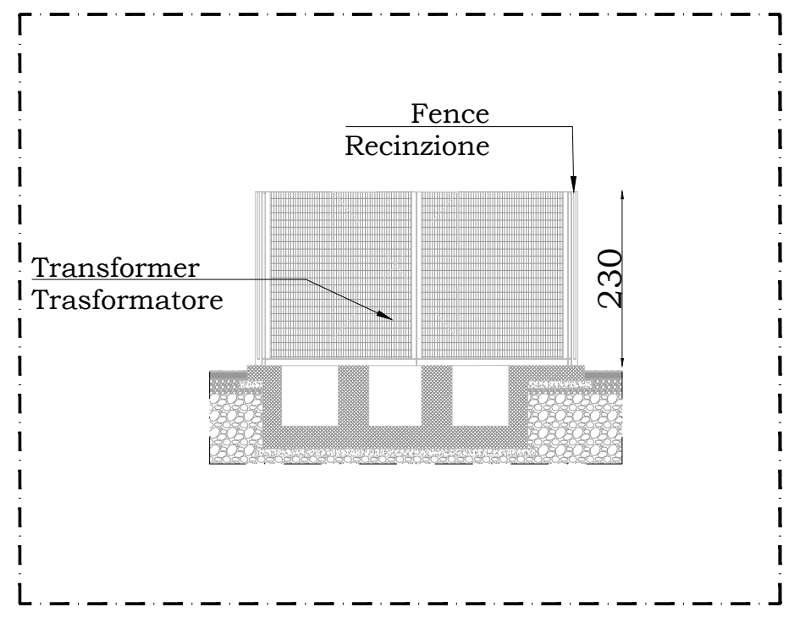
Fence
Recinzione
Transformer
Trasformatore
230

TRASFORMATORE ISOLATO AD OLIO - SEZIONE
Transformer - Section

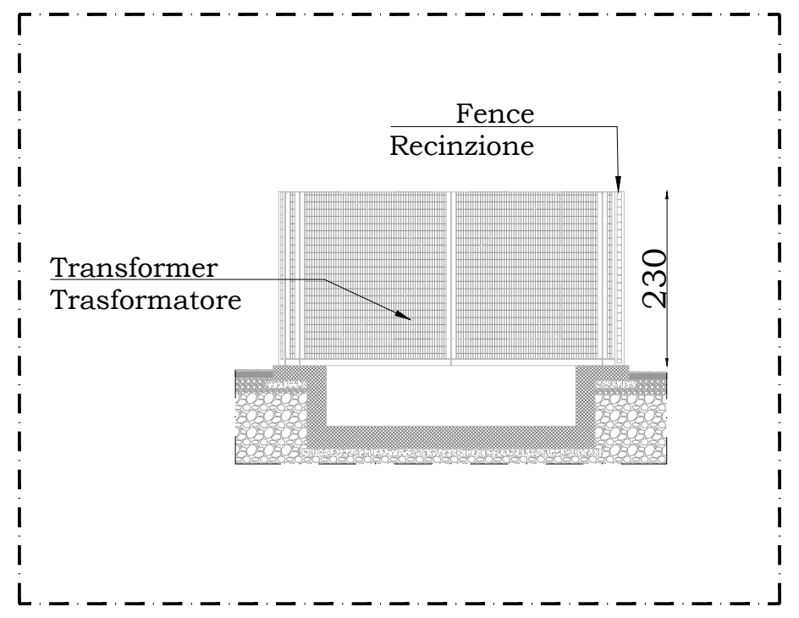
Fence
Recinzione
Transformer
Trasformatore
230

TRASFORMATORE ISOLATO AD OLIO - SEZIONE
Transformer - Section

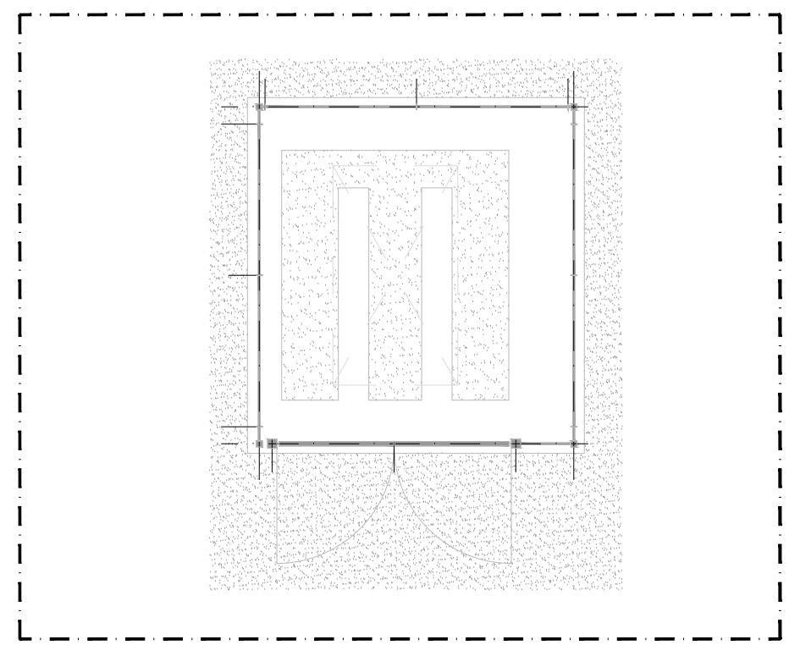

TRASFORMATORE ISOLATO AD OLIO - PLANIMETRIA
Transformer - Plan

LEGENDA DEI SIMBOLI
Legend of symbols

ELEMENTI COSTRUTTIVI E RELATIVE APERTURE *CONSTRUCTION ELEMENTS AND THEIR OPENINGS*		Porta resistente al fuoco REI/EI XX *Fire-resistant door REI/EI XX (minutes)*
	Sa	Porta resistente al fuoco REI/EI/E XX - Sa (tenuta fumi freddi) Fire-resistant door *REI/EI/E XX Sa (cold smoke proof)*
	🟩	Compartimentazione R/REI/EI 30 *Compartmentation R/REI/EI 30*
	🟪	Compartimentazione R/REI/EI 60 *Compartmentation R/REI/EI 60*
	🟧	Compartimentazione R/REI/EI 90 *Compartmentation R/REI/EI 90*
	🟥	Compartimentazione R/REI/EI 120 *Compartmentation R/REI/EI 120*
	🟦	Compartimentazione R/REI/EI 180 *Compartmentation R/REI/EI 180*
	🟧	Filtro - disimpegno non aerato *Filter - non-ventilated*
	*	Filtro a prova di fumo in sovrappressione 0,3 mbar con caratteristiche di filtro *Smokeproof filter presurrised to at least 30Pa with filter characteristic*
DISTANZIAMENTI *DISTANCES*	←xm→	Distanza di sicurezza esterna *External separation distance*
	—xm→	Distanza di sicurezza interna *Internal separation distance*
	- - xm - →	Distanza di protezione *Protection distance*
SISTEMA DI VIE D'USCITA *SYSTEM OF ESCAPE ROUTES*	⇨	Percorso di uscita: *Exit route:* - verso l'alto *upwards* - orizzontale *horizontal* - verso il basso *downwards*
	US	Uscita di sicurezza *Emergency exit*
ESTINTORI *EXTINGUISHERS*	E	Estintore portatile *Portable extinguisher*
	E	Estintore carrellato *Wheeled extinguisher*
SISTEMI ANTINCENDIO IDRICI *FIRE EXTINGUISHING SYSTEM*		Naspo *Hose reel*
		Idrante *Hydrant*
	●	Idrante sottosuolo *Underground hydrant*
		Idrante soprasuolo *Topsoil hydrant*
		Attacco di mandata per autopompa singolo e doppio *Connection for fire-fighting vehicles single or double*
	⋈	Valvola di intercettazione *Shunt-off valve*
	⊙	Stazione di controllo sprinkler *Sprinkler control station*
SISTEMI DI SEGNALAZIONE *FIRE DECTECTION AND ALARM SYSTEM*	⊡	Impianto di allarme *Alarm system*
	○	Impianto automatico di rivelazione di incendio *Automatic fire detection and alarm system*
SISTEMI MECCANIZZATI *MECHANIZED SYSTEM*	▲	Sistema di smaltimento di fumo e calore d'emergenza secondo UNI 9494-2 Appendice H. Livello di prestazione II *Mechanical system for smoke and heat emergency venting according to UNI 9494-2 Appendix H. Performance level II.*
IMPIANTI FISSI DI ESTINZIONE *FIXED FIRE EXTINGUISHING SYSTEM*	SPK	Impianto fisso a sprinkler automatico *Automatic sprinkler system*
	△	Gruppo mobile a schiuma *Mobile foam extinguisher*
		Monitore a schiuma *Foam monitor*
ACCOSTABILITA' *ACCESSIBILITY*	— — —	Accostabilità mezzi VV.F. *Accessibility to fire-fighting vehicles*

1000 0 1000 2000 3000 4000
SCALE: 1:100

N

Key Plan

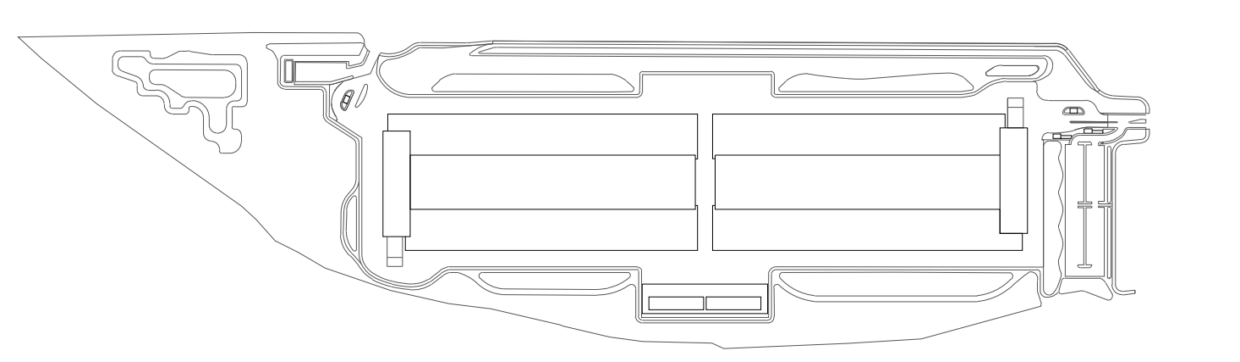

COMUNE di NOVIGLIO

Piazza Roma, 1 - 20082 Noviglio (MI)

COMMITTENTE

NOVIGLIO DATACENTERS MXP I S.R.L.

via Broletto, 35 - 20121 MILANO

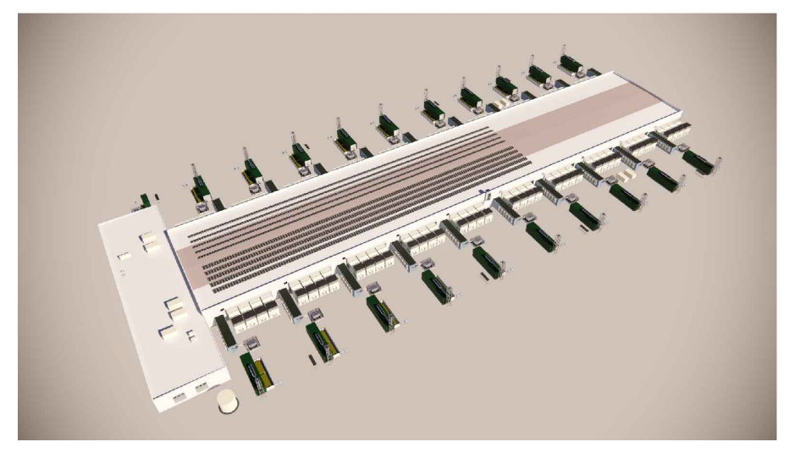

PROGETTO ARCHITETTONICO
STARCHING
Ripa di Porta Ticinese 75 - 20143 MILANO
tel 0287283000 fax 0287283067 e-mail mailbox@starching.it
Via Cristoforo Colombo 456 - 00145 ROMA
tel 0657287146 fax 0657138081 e-mail
mailbox.roma@starching.it

GEOLOGO
SoilData
STUDIO ASSOCIATO
via Mario Greppi, 34/A - 23899 Robbiate (LC)
tel 0399280280 fax 0399289091 e-mail soildata@soildata.it

CONSULENTE ACUSTICO
TECNICAMBIENTE
Via Vincenzo Russo 9 - 20127 MILANO
tel/fax 0228040510 e-mail info@tecnicambiente.it

PROGETTO IMPIANTI
ARIATTA
INGEGNERIA DEI SISTEMI SPA
Via Elba, 12 - 20144 MILANO
tel 024990271 fax 024692845 e-mail ariatta@ariatta.it

CONSULENTE OPERE ESTERNE
Ingegneri Consulenti
Via Frua 22 - 20146 MILANO
tel 0248518862 e-mail info@ingegnericonsulenti.com

PROGETTO STRUTTURALE
Redesco
Structural Engineering
Via Vincenzo Gioberti, 5 - 20123 MILANO
tel 024699020 fax 02436478 e-mail redesco@redesco.it

CONSULENTE PAESAGGIO
P'NV
Via Vincenzo Vela, 1 - 20133 MILANO
tel 0283548848 e-mail info@parcnouveau.com

PROGETTAZIONE ANTINCENDIO
AFC Srl
sicurezza a 360 gradi
Via Leon Battista Alberti, 6 - 20149 MILANO
tel/fax +39 0245479688 e-mail info@afcsrl.it

Oggetto

PERMESSO DI COSTRUIRE

art. 20, d.P.R. 6 giugno 2001, n. 380 e s.m.i. - art.7 d.P.R. 7 settembre 2010, n. 160

COSTRUZIONE DI DATA CENTER SITO NEL COMUNE DI NOVIGLIO Frazione Santa Corinna

(in conformità al Piano Attuativo adottato con delibera del 14/12/2021)

		Emissione DATA	Vers.	Dis.	VERSIONE
Categoria	BUILDING PERMIT - BP1	16/12/2022	00		EMISSIONE
Titolo della tavola Dettagli installazioni impiantistiche Details plant installations					
Elaborato n° FS501-BP1	SCALA -				
Nome file FS501-BP1-VVF-DETTAGLI	Codice commessa P10424				
Controllato	Approvato				

Disegno di proprieta' dello Studio Starching S.r.l. - Tutti i diritti riservati a norma di legge.